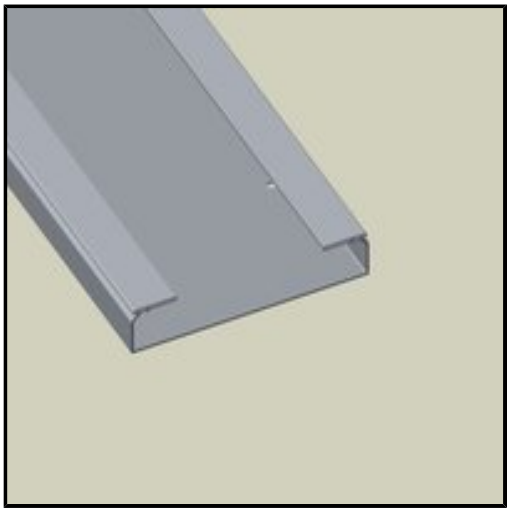

UNEX - BANDEJA 66 LISA 100x200 GRIS

Marca: UNEX
Referencia: 66221
Código propio: 0004010488
Código TMT: 0004010488
EAN 13: 8428884012209
Precio sin IVA: ~~31,46€~~ 22,02€
Precio por: 1 m
Descuentos: 30,00%