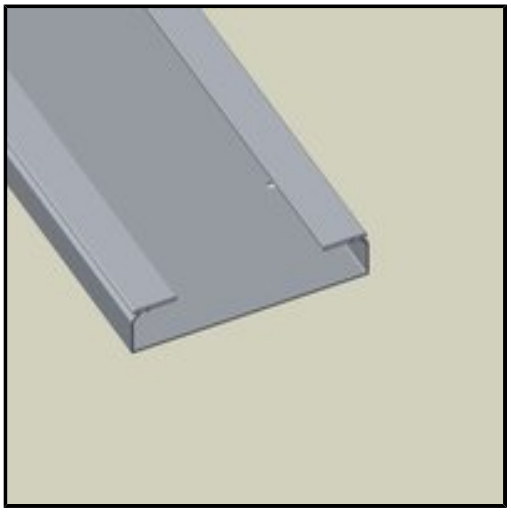

UNEX - BANDEJA 66 LISA 60x75 GRIS

Marca: UNEX
Referencia: 66091
Código propio: 0004010426
Código TMT: 0004010426
EAN 13: 8428884012148
Precio sin IVA: ~~12,55€~~ 8,79€
Precio por: 1 m
Descuentos: 30,00%