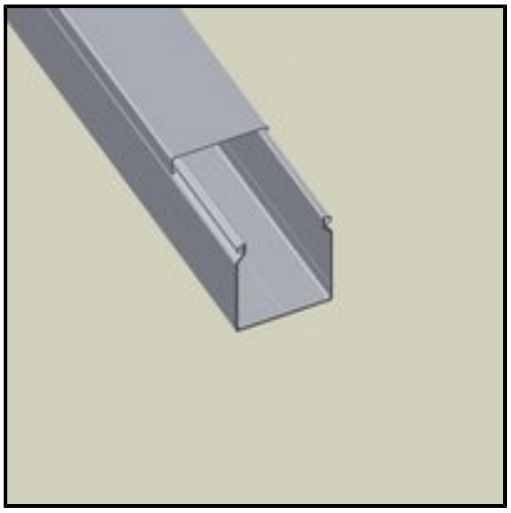

UNEX - CANAL 07 PVC-M1 42x43 GRIS

Marca: UNEX
Referencia: 40.40.07
Código propio: 0004003824
Código TMT: 0004003824
EAN 13: 8428884000619
Precio sin IVA: ~~6,89€~~ 4,82€
Precio por: 1 m
Descuentos: 30,00%