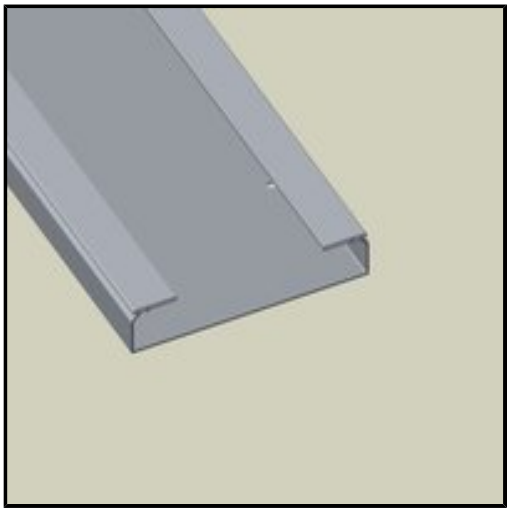

UNEX - BANDEJA 66 LISA PVC-M1 60x150 GRIS

Marca: UNEX
Referencia: 66151
Código propio: 0004000748
Código TMT: 0004000748
EAN 13: 8428884001043
Precio sin IVA: ~~17,75€~~ 12,43€
Precio por: 1 m
Descuentos: 30,00%