CALSI

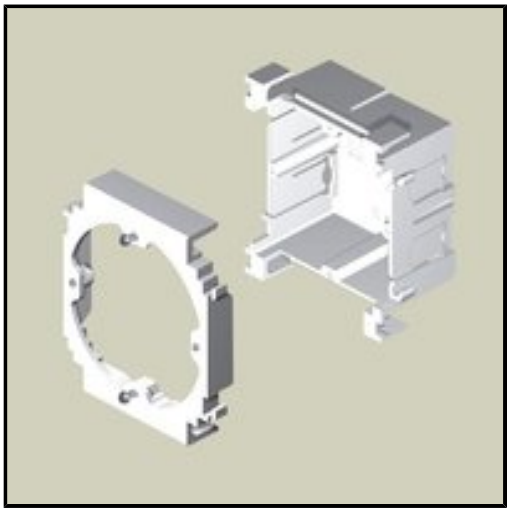

UNEX - CAJA 1 MECANISMO UNIVERSAL PVC BLANCO

Marca: UNEX
Referencia: 93709
Código propio: 0004011409
Código TMT: 0004011409
EAN 13: 8428884012803
Precio sin IVA: ~~7,58€~~ 5,31€
Precio por: 1 Pieza
Descuentos: 30,00%