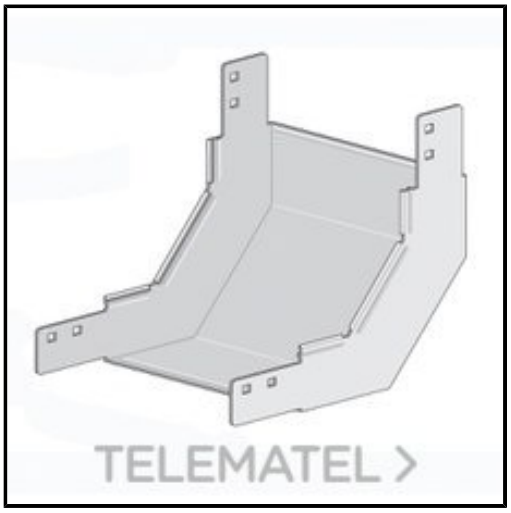

INTERFLEX - CAMBIO NIVEL CONCAVO 60x400 SENDZIMIR

Marca: INTERFLEX
Referencia: CV0640S
Código propio: 233000714
Código TMT: 0059055158
EAN 13: 8430465353465
Precio sin IVA: ~~199,90€~~ 69,97€
Precio por: 1 Pieza
Descuentos: 65,00%