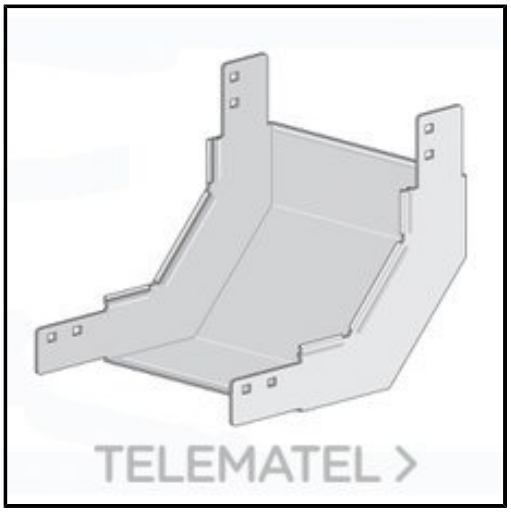

INTERFLEX - CAMBIO NIVEL CONCAVO 60x100 SENDZIMIR

Marca: INTERFLEX
Referencia: CV0610S
Código propio: 233000677
Código TMT: 0059055110
EAN 13: 8430465353427
Precio sin IVA: ~~120,80€~~ 42,28€
Precio por: 1 Pieza
Descuentos: 65,00%